Decoder mit Digitalstrom versorgen
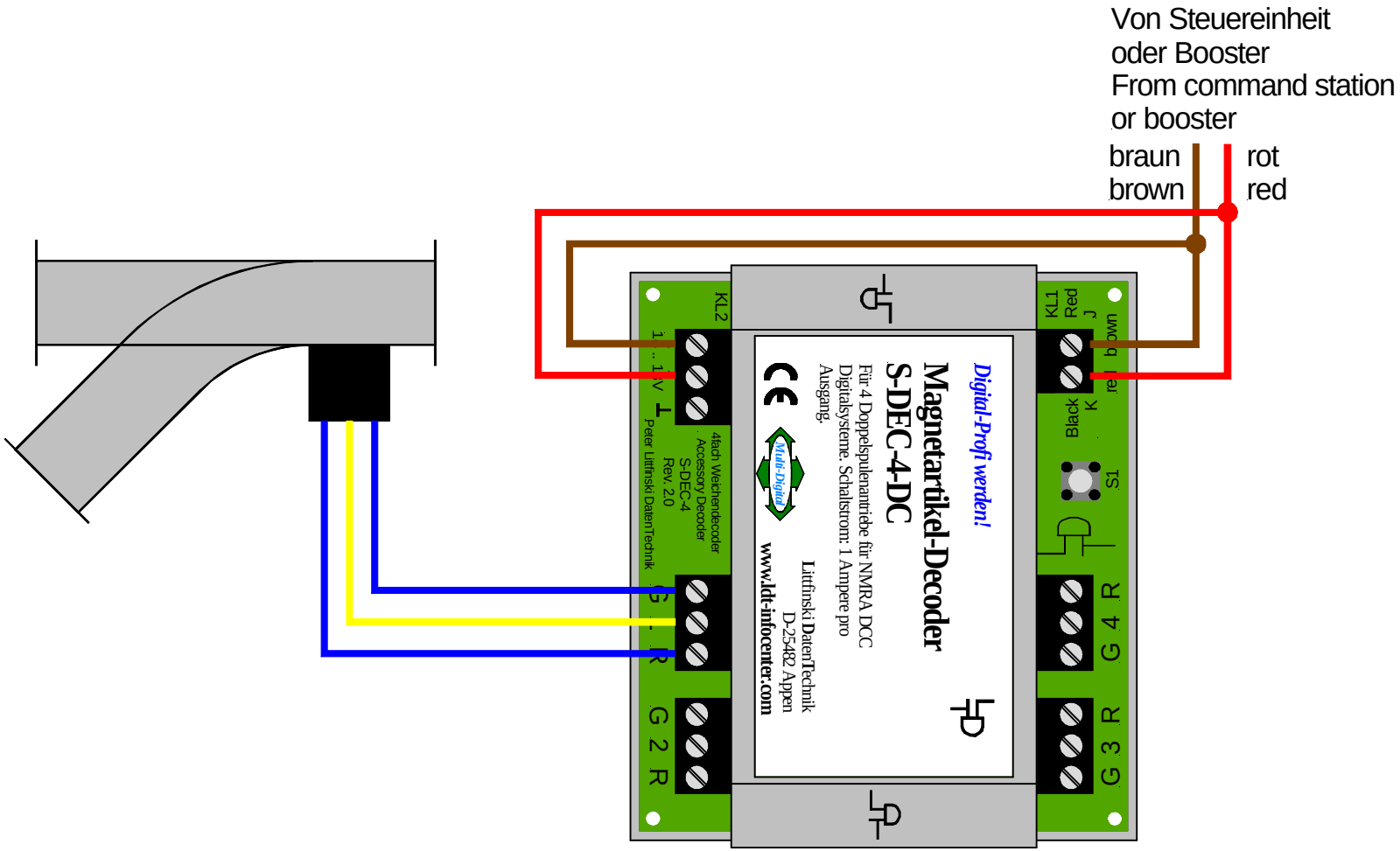
Digital-current supply to the decoder